GB

3 Relier la cordelette **F** au barillet **A** et au système de déverouillage du chariot de l'actionneur.

GDT : monter la came **G** sur le chariot de l'actionneur à l'aide de la goupille (fig. 3.C).

Ajuster la cordelette de sorte que aucune traction ne soit exercée sur la barillet durant tous les mouvements de la porte.

4 Utilisation du système de déverrouillage.

Pour déverrouiller l'actionneur, ouvrir la serrure et tirer sur le barillet et la cordelette jusqu'au déverrouillage du chariot (fig. 4.1).

Pour reverrouiller, remettre en place le barillet et reverrouiller le chariot (fig. 4.2).

Attention : il est absolument nécessaire de reverrouiller le chariot avant toute nouvelle commande du moteur.

FR

3 Relier la cordelette **F** au barillet **A** et au système de déverouillage du chariot de l'actionneur.

GDT : monter la came **G** sur le chariot de l'actionneur à l'aide de la goupille (fig. 3.C).

Ajuster la cordelette de sorte que aucune traction ne soit exercée sur la barillet durant tous les mouvements de la porte.

4 Utilisation du système de déverrouillage.

Pour déverrouiller l'actionneur, ouvrir la serrure et tirer sur le barillet et la cordelette jusqu'au déverrouillage du chariot (fig. 4.1).

Pour reverrouiller, remettre en place le barillet et reverrouiller le chariot (fig. 4.2).

Attention : il est absolument nécessaire de reverrouiller le chariot avant toute nouvelle commande du moteur.

DE

3 Relier la cordelette **F** au barillet **A** et au système de déverouillage du chariot de l'actionneur.

GDT : monter la came **G** sur le chariot de l'actionneur à l'aide de la goupille (fig. 3.C).

Ajuster la cordelette de sorte que aucune traction ne soit exercée sur la barillet durant tous les mouvements de la porte.

4 Utilisation du système de déverrouillage.

Pour déverrouiller l'actionneur, ouvrir la serrure et tirer sur le barillet et la cordelette jusqu'au déverrouillage du chariot (fig. 4.1).

Pour reverrouiller, remettre en place le barillet et reverrouiller le chariot (fig. 4.2).

Attention : il est absolument nécessaire de reverrouiller le chariot avant toute nouvelle commande du moteur.

IT

3 Relier la cordelette **F** au barillet **A** et au système de déverouillage du chariot de l'actionneur.

GDT : monter la came **G** sur le chariot de l'actionneur à l'aide de la goupille (fig. 3.C).

Ajuster la cordelette de sorte que aucune traction ne soit exercée sur la barillet durant tous les mouvements de la porte.

4 Utilisation du système de déverrouillage.

Pour déverrouiller l'actionneur, ouvrir la serrure et tirer sur le barillet et la cordelette jusqu'au déverrouillage du chariot (fig. 4.1).

Pour reverrouiller, remettre en place le barillet et reverrouiller le chariot (fig. 4.2).

Attention : il est absolument nécessaire de reverrouiller le chariot avant toute nouvelle commande du moteur.

ES

3 Relier la cordelette **F** au barillet **A** et au système de déverouillage du chariot de l'actionneur.

GDT : monter la came **G** sur le chariot de l'actionneur à l'aide de la goupille (fig. 3.C).

Ajuster la cordelette de sorte que aucune traction ne soit exercée sur la barillet durant tous les mouvements de la porte.

4 Utilisation du système de déverrouillage.

Pour déverrouiller l'actionneur, ouvrir la serrure et tirer sur le barillet et la cordelette jusqu'au déverrouillage du chariot (fig. 4.1).

Pour reverrouiller, remettre en place le barillet et reverrouiller le chariot (fig. 4.2).

Attention : il est absolument nécessaire de reverrouiller le chariot avant toute nouvelle commande du moteur.

PT

3 Relier la cordelette **F** au barillet **A** et au système de déverouillage du chariot de l'actionneur.

GDT : monter la came **G** sur le chariot de l'actionneur à l'aide de la goupille (fig. 3.C).

Ajuster la cordelette de sorte que aucune traction ne soit exercée sur la barillet durant tous les mouvements de la porte.

4 Utilisation du système de déverrouillage.

Pour déverrouiller l'actionneur, ouvrir la serrure et tirer sur le barillet et la cordelette jusqu'au déverrouillage du chariot (fig. 4.1).

Pour reverrouiller, remettre en place le barillet et reverrouiller le chariot (fig. 4.2).

Attention : il est absolument nécessaire de reverrouiller le chariot avant toute nouvelle commande du moteur.

NL

3 Relier la cordelette **F** au barillet **A** et au système de déverouillage du chariot de l'actionneur.

GDT : monter la came **G** sur le chariot de l'actionneur à l'aide de la goupille (fig. 3.C).

Ajuster la cordelette de sorte que aucune traction ne soit exercée sur la barillet durant tous les mouvements de la porte.

4 Utilisation du système de déverrouillage.

Pour déverrouiller l'actionneur, ouvrir la serrure et tirer sur le barillet et la cordelette jusqu'au déverrouillage du chariot (fig. 4.1).

Pour reverrouiller, remettre en place le barillet et reverrouiller le chariot (fig. 4.2).

Attention : il est absolument nécessaire de reverrouiller le chariot avant toute nouvelle commande du moteur.

NO

3 Relier la cordelette **F** au barillet **A** et au système de déverouillage du chariot de l'actionneur.

GDT : monter la came **G** sur le chariot de l'actionneur à l'aide de la goupille (fig. 3.C).

Ajuster la cordelette de sorte que aucune traction ne soit exercée sur la barillet durant tous les mouvements de la porte.

4 Utilisation du système de déverrouillage.

Pour déverrouiller l'actionneur, ouvrir la serrure et tirer sur le barillet et la cordelette jusqu'au déverrouillage du chariot (fig. 4.1).

Pour reverrouiller, remettre en place le barillet et reverrouiller le chariot (fig. 4.2).

Attention : il est absolument nécessaire de reverrouiller le chariot avant toute nouvelle commande du moteur.

SE

3 Relier la cordelette **F** au barillet **A** et au système de déverouillage du chariot de l'actionneur.

GDT : monter la came **G** sur le chariot de l'actionneur à l'aide de la goupille (fig. 3.C).

Ajuster la cordelette de sorte que aucune traction ne soit exercée sur la barillet durant tous les mouvements de la porte.

4 Utilisation du système de déverrouillage.

Pour déverrouiller l'actionneur, ouvrir la serrure et tirer sur le barillet et la cordelette jusqu'au déverrouillage du chariot (fig. 4.1).

Pour reverrouiller, remettre en place le barillet et reverrouiller le chariot (fig. 4.2).

Attention : il est absolument nécessaire de reverrouiller le chariot avant toute nouvelle commande du moteur.

FI

3 Relier la cordelette **F** au barillet **A** et au système de déverouillage du chariot de l'actionneur.

GDT : monter la came **G** sur le chariot de l'actionneur à l'aide de la goupille (fig. 3.C).

Ajuster la cordelette de sorte que aucune traction ne soit exercée sur la barillet durant tous les mouvements de la porte.

4 Utilisation du système de déverrouillage.

Pour déverrouiller l'actionneur, ouvrir la serrure et tirer sur le barillet et la cordelette jusqu'au déverrouillage du chariot (fig. 4.1).

Pour reverrouiller, remettre en place le barillet et reverrouiller le chariot (fig. 4.2).

Attention : il est absolument nécessaire de reverrouiller le chariot avant toute nouvelle commande du moteur.

DK

3 Relier la cordelette **F** au barillet **A** et au système de déverouillage du chariot de l'actionneur.

GDT : monter la came **G** sur le chariot de l'actionneur à l'aide de la goupille (fig. 3.C).

Ajuster la cordelette de sorte que aucune traction ne soit exercée sur la barillet durant tous les mouvements de la porte.

4 Utilisation du système de déverrouillage.

Pour déverrouiller l'actionneur, ouvrir la serrure et tirer sur le barillet et la cordelette jusqu'au déverrouillage du chariot (fig. 4.1).

Pour reverrouiller, remettre en place le barillet et reverrouiller le chariot (fig. 4.2).

Attention : il est absolument nécessaire de reverrouiller le chariot avant toute nouvelle commande du moteur.

PL

3 Relier la cordelette **F** au barillet **A** et au système de déverouillage du chariot de l'actionneur.

GDT : monter la came **G** sur le chariot de l'actionneur à l'aide de la goupille (fig. 3.C).

Ajuster la cordelette de sorte que aucune traction ne soit exercée sur la barillet durant tous les mouvements de la porte.

4 Utilisation du système de déverrouillage.

Pour déverrouiller l'actionneur, ouvrir la serrure et tirer sur le barillet et la cordelette jusqu'au déverrouillage du chariot (fig. 4.1).

Pour reverrouiller, remettre en place le barillet et reverrouiller le chariot (fig. 4.2).

Attention : il est absolument nécessaire de reverrouiller le chariot avant toute nouvelle commande du moteur.

CZ

3 Relier la cordelette **F** au barillet **A** et au système de déverouillage du chariot de l'actionneur.

GDT : monter la came **G** sur le chariot de l'actionneur à l'aide de la goupille (fig. 3.C).

Ajuster la cordelette de sorte que aucune traction ne soit exercée sur la barillet durant tous les mouvements de la porte.

4 Utilisation du système de déverrouillage.

Pour déverrouiller l'actionneur, ouvrir la serrure et tirer sur le barillet et la cordelette jusqu'au déverrouillage du chariot (fig. 4.1).

Pour reverrouiller, remettre en place le barillet et reverrouiller le chariot (fig. 4.2).

Attention : il est absolument nécessaire de reverrouiller le chariot avant toute nouvelle commande du moteur.

HR

3 Relier la cordelette **F** au barillet **A** et au système de déverouillage du chariot de l'actionneur.

GDT : monter la came **G** sur le chariot de l'actionneur à l'aide de la goupille (fig. 3.C).

Ajuster la cordelette de sorte que aucune traction ne soit exercée sur la barillet durant tous les mouvements de la porte.

4 Utilisation du système de déverrouillage.

Pour déverrouiller l'actionneur, ouvrir la serrure et tirer sur le barillet et la cordelette jusqu'au déverrouillage du chariot (fig. 4.1).

Pour reverrouiller, remettre en place le barillet et reverrouiller le chariot (fig. 4.2).

Attention : il est absolument nécessaire de reverrouiller le chariot avant toute nouvelle commande du moteur.

SI

3 Relier la cordelette **F** au barillet **A** et au système de déverouillage du chariot de l'actionneur.

GDT : monter la came **G** sur le chariot de l'actionneur à l'aide de la goupille (fig. 3.C).

Ajuster la cordelette de sorte que aucune traction ne soit exercée sur la barillet durant tous les mouvements de la porte.

4 Utilisation du système de déverrouillage.

Pour déverrouiller l'actionneur, ouvrir la serrure et tirer sur le barillet et la cordelette jusqu'au déverrouillage du chariot (fig. 4.1).

Pour reverrouiller, remettre en place le barillet et reverrouiller le chariot (fig. 4.2).

Attention : il est absolument nécessaire de reverrouiller le chariot avant toute nouvelle commande du moteur.

HU

3 Relier la cordelette **F** au barillet **A** et au système de déverouillage du chariot de l'actionneur.

GDT : monter la came **G** sur le chariot de l'actionneur à l'aide de la goupille (fig. 3.C).

Ajuster la cordelette de sorte que aucune traction ne soit exercée sur la barillet durant tous les mouvements de la porte.

4 Utilisation du système de déverrouillage.

Pour déverrouiller l'actionneur, ouvrir la serrure et tirer sur le barillet et la cordelette jusqu'au déverrouillage du chariot (fig. 4.1).

Pour reverrouiller, remettre en place le barillet et reverrouiller le chariot (fig. 4.2).

Attention : il est absolument nécessaire de reverrouiller le chariot avant toute nouvelle commande du moteur.

RO

3 Relier la cordelette **F** au barillet **A** et au système de déverouillage du chariot de l'actionneur.

GDT : monter la came **G** sur le chariot de l'actionneur à l'aide de la goupille (fig. 3.C).

Ajuster la cordelette de sorte que aucune traction ne soit exercée sur la barillet durant tous les mouvements de la porte.

4 Utilisation du système de déverrouillage.

Pour déverrouiller l'actionneur, ouvrir la serrure et tirer sur le barillet et la cordelette jusqu'au déverrouillage du chariot (fig. 4.1).

Pour reverrouiller, remettre en place le barillet et reverrouiller le chariot (fig. 4.2).

Attention : il est absolument nécessaire de reverrouiller le chariot avant toute nouvelle commande du moteur.

TR

3 Relier la cordelette **F** au barillet **A** et au système de déverouillage du chariot de l'actionneur.

GDT : monter la came **G** sur le chariot de l'actionneur à l'aide de la goupille (fig. 3.C).

Ajuster la cordelette de sorte que aucune traction ne soit exercée sur la barillet durant tous les mouvements de la porte.

4 Utilisation du système de déverrouillage.

Pour déverrouiller l'actionneur, ouvrir la serrure et tirer sur le barillet et la cordelette jusqu'au déverrouillage du chariot (fig. 4.1).

Pour reverrouiller, remettre en place le barillet et reverrouiller le chariot (fig. 4.2).

Attention : il est absolument nécessaire de reverrouiller le chariot avant toute nouvelle commande du moteur.

3

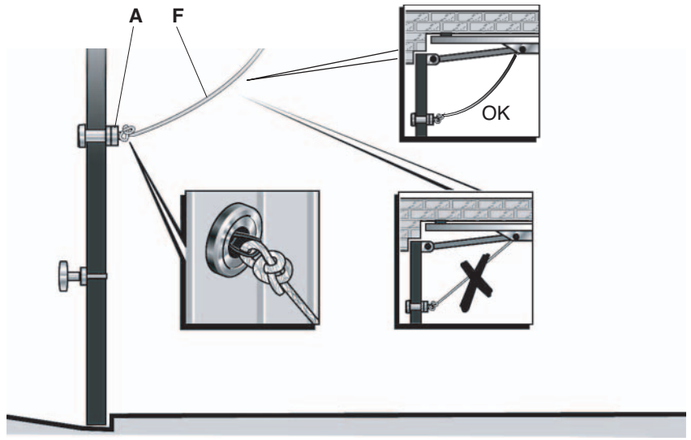

A AXORN 65 PRO, AXORN 85 PRO
KEASY L, KEASY XL

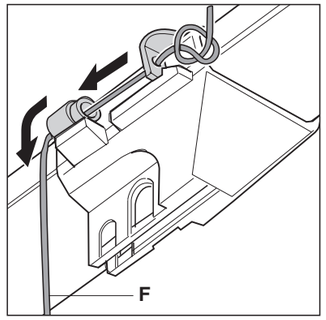

B KEASY S

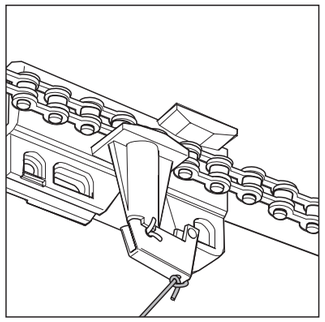

C GDT

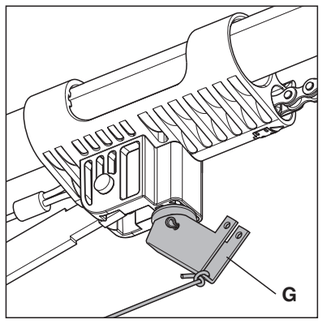

D AXORN 50, AXORN 70, AXORN 90,
KEASY 5, KEASY 10

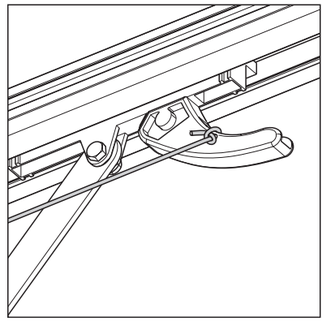

4

1

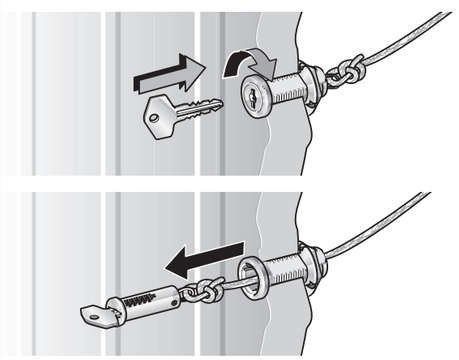

2

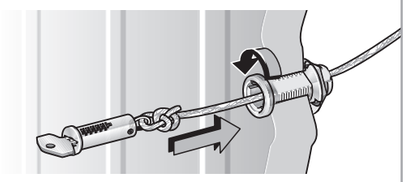

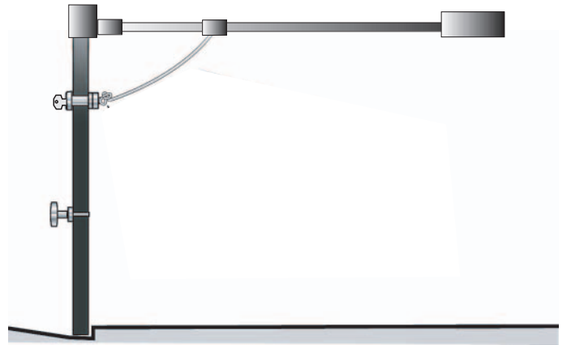

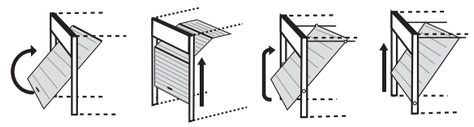

5013526

HOME MOTION BY somfy

12/2005

Somfy SAS dans un souci constant d'évolution et d'amélioration peut modifier le produit sans préavis. Photos non contractuelles.
Somfy SAS in a constant concern of evolution and improvement may modify the product without prior notice. Non contractual pictures.
©SOMFY. GMD030110 - SOMFY SAS, capital 20.000.000 Euros, RCS Bonneville 303.970.230

somfy

www.somfy.com

GB SERRURE DE DEVERROUILLAGE EXTERIEUR

PRESENTATION
Permet de déverrouiller les portes de garage de l'extérieur si coupure de courant à l'aide d'une serrure à clé.

RECOMMANDATIONS
Le non-respect des instructions exclut la responsabilité de SOMFY et sa garantie. Somfy ne peut être tenue responsable des changements de normes et standards intervenus après la publication de cette notice.

FR SERRURE DE DEVERROUILLAGE EXTERIEUR

PRESENTATION
Permet de déverrouiller les portes de garage de l'extérieur si coupure de courant à l'aide d'une serrure à clé.

RECOMMANDATIONS
Le non-respect des instructions exclut la responsabilité de SOMFY et sa garantie. Somfy ne peut être tenue responsable des changements de normes et standards intervenus après la publication de cette notice.

DE SERRURE DE DEVERROUILLAGE EXTERIEUR

PRESENTATION
Permet de déverrouiller les portes de garage de l'extérieur si coupure de courant à l'aide d'une serrure à clé.

RECOMMANDATIONS
Le non-respect des instructions exclut la responsabilité de SOMFY et sa garantie. Somfy ne peut être tenue responsable des changements de normes et standards intervenus après la publication de cette notice.

IT SERRURE DE DEVERROUILLAGE EXTERIEUR

PRESENTATION
Permet de déverrouiller les portes de garage de l'extérieur si coupure de courant à l'aide d'une serrure à clé.

RECOMMANDATIONS
Le non-respect des instructions exclut la responsabilité de SOMFY et sa garantie. Somfy ne peut être tenue responsable des changements de normes et standards intervenus après la publication de cette notice.

ES SERRURE DE DEVERROUILLAGE EXTERIEUR

PRESENTATION
Permet de déverrouiller les portes de garage de l'extérieur si coupure de courant à l'aide d'une serrure à clé.

RECOMMANDATIONS
Le non-respect des instructions exclut la responsabilité de SOMFY et sa garantie. Somfy ne peut être tenue responsable des changements de normes et standards intervenus après la publication de cette notice.

PT SERRURE DE DEVERROUILLAGE EXTERIEUR

PRESENTATION
Permet de déverrouiller les portes de garage de l'extérieur si coupure de courant à l'aide d'une serrure à clé.

RECOMMANDATIONS
Le non-respect des instructions exclut la responsabilité de SOMFY et sa garantie. Somfy ne peut être tenue responsable des changements de normes et standards intervenus après la publication de cette notice.

NL SERRURE DE DEVERROUILLAGE EXTERIEUR

PRESENTATION
Permet de déverrouiller les portes de garage de l'extérieur si coupure de courant à l'aide d'une serrure à clé.

RECOMMANDATIONS
Le non-respect des instructions exclut la responsabilité de SOMFY et sa garantie. Somfy ne peut être tenue responsable des changements de normes et standards intervenus après la publication de cette notice.

NO SERRURE DE DEVERROUILLAGE EXTERIEUR

PRESENTATION
Permet de déverrouiller les portes de garage de l'extérieur si coupure de courant à l'aide d'une serrure à clé.

RECOMMANDATIONS
Le non-respect des instructions exclut la responsabilité de SOMFY et sa garantie. Somfy ne peut être tenue responsable des changements de normes et standards intervenus après la publication de cette notice.

SE SERRURE DE DEVERROUILLAGE EXTERIEUR

PRESENTATION
Permet de déverrouiller les portes de garage de l'extérieur si coupure de courant à l'aide d'une serrure à clé.

RECOMMANDATIONS
Le non-respect des instructions exclut la responsabilité de SOMFY et sa garantie. Somfy ne peut être tenue responsable des changements de normes et standards intervenus après la publication de cette notice.

FI SERRURE DE DEVERROUILLAGE EXTERIEUR

PRESENTATION
Permet de déverrouiller les portes de garage de l'extérieur si coupure de courant à l'aide d'une serrure à clé.

RECOMMANDATIONS
Le non-respect des instructions exclut la responsabilité de SOMFY et sa garantie. Somfy ne peut être tenue responsable des changements de normes et standards intervenus après la publication de cette notice.

DK SERRURE DE DEVERROUILLAGE EXTERIEUR

PRESENTATION
Permet de déverrouiller les portes de garage de l'extérieur si coupure de courant à l'aide d'une serrure à clé.

RECOMMANDATIONS
Le non-respect des instructions exclut la responsabilité de SOMFY et sa garantie. Somfy ne peut être tenue responsable des changements de normes et standards intervenus après la publication de cette notice.

PL SERRURE DE DEVERROUILLAGE EXTERIEUR

PRESENTATION
Permet de déverrouiller les portes de garage de l'extérieur si coupure de courant à l'aide d'une serrure à clé.

RECOMMANDATIONS
Le non-respect des instructions exclut la responsabilité de SOMFY et sa garantie. Somfy ne peut être tenue responsable des changements de normes et standards intervenus après la publication de cette notice.

CZ SERRURE DE DEVERROUILLAGE EXTERIEUR

PRESENTATION
Permet de déverrouiller les portes de garage de l'extérieur si coupure de courant à l'aide d'une serrure à clé.

RECOMMANDATIONS
Le non-respect des instructions exclut la responsabilité de SOMFY et sa garantie. Somfy ne peut être tenue responsable des changements de normes et standards intervenus après la publication de cette notice.

HR SERRURE DE DEVERROUILLAGE EXTERIEUR

PRESENTATION
Permet de déverrouiller les portes de garage de l'extérieur si coupure de courant à l'aide d'une serrure à clé.

RECOMMANDATIONS
Le non-respect des instructions exclut la responsabilité de SOMFY et sa garantie. Somfy ne peut être tenue responsable des changements de normes et standards intervenus après la publication de cette notice.

SI SERRURE DE DEVERROUILLAGE EXTERIEUR

PRESENTATION
Permet de déverrouiller les portes de garage de l'extérieur si coupure de courant à l'aide d'une serrure à clé.

RECOMMANDATIONS
Le non-respect des instructions exclut la responsabilité de SOMFY et sa garantie. Somfy ne peut être tenue responsable des changements de normes et standards intervenus après la publication de cette notice.

HU SERRURE DE DEVERROUILLAGE EXTERIEUR

PRESENTATION
Permet de déverrouiller les portes de garage de l'extérieur si coupure de courant à l'aide d'une serrure à clé.

RECOMMANDATIONS
Le non-respect des instructions exclut la responsabilité de SOMFY et sa garantie. Somfy ne peut être tenue responsable des changements de normes et standards intervenus après la publication de cette notice.

RO SERRURE DE DEVERROUILLAGE EXTERIEUR

PRESENTATION
Permet de déverrouiller les portes de garage de l'extérieur si coupure de courant à l'aide d'une serrure à clé.

RECOMMANDATIONS
Le non-respect des instructions exclut la responsabilité de SOMFY et sa garantie. Somfy ne peut être tenue responsable des changements de normes et standards intervenus après la publication de cette notice.

TR SERRURE DE DEVERROUILLAGE EXTERIEUR

PRESENTATION
Permet de déverrouiller les portes de garage de l'extérieur si coupure de courant à l'aide d'une serrure à clé.

RECOMMANDATIONS
Le non-respect des instructions exclut la responsabilité de SOMFY et sa garantie. Somfy ne peut être tenue responsable des changements de normes et standards intervenus après la publication de cette notice.

GB

1. Repérer la position de la serrure (fig. 1).
2. Selon la nature et l'épaisseur de la porte effectuer le montage (fig. 2.A à fig. 2.D).
- Porte métallique (fig. 2.A). Une fois la serrure assemblée, les picots de la rondelle **D** doivent se loger dans les 4 trous ø4 de sorte à empêcher la rotation de l'ensemble lors de la manipulation de la clé.
- Autres matériaux (fig. 2.B à fig. 2.D).

FR

1. Repérer la position de la serrure (fig. 1).
2. Selon la nature et l'épaisseur de la porte effectuer le montage (fig. 2.A à fig. 2.D).
- Porte métallique (fig. 2.A). Une fois la serrure assemblée, les picots de la rondelle **D** doivent se loger dans les 4 trous ø4 de sorte à empêcher la rotation de l'ensemble lors de la manipulation de la clé.
- Autres matériaux (fig. 2.B à fig. 2.D).

DE

1. Repérer la position de la serrure (fig. 1).
2. Selon la nature et l'épaisseur de la porte effectuer le montage (fig. 2.A à fig. 2.D).
- Porte métallique (fig. 2.A). Une fois la serrure assemblée, les picots de la rondelle **D** doivent se loger dans les 4 trous ø4 de sorte à empêcher la rotation de l'ensemble lors de la manipulation de la clé.
- Autres matériaux (fig. 2.B à fig. 2.D).

IT

1. Repérer la position de la serrure (fig. 1).
2. Selon la nature et l'épaisseur de la porte effectuer le montage (fig. 2.A à fig. 2.D).
- Porte métallique (fig. 2.A). Une fois la serrure assemblée, les picots de la rondelle **D** doivent se loger dans les 4 trous ø4 de sorte à empêcher la rotation de l'ensemble lors de la manipulation de la clé.
- Autres matériaux (fig. 2.B à fig. 2.D).

ES

1. Repérer la position de la serrure (fig. 1).
2. Selon la nature et l'épaisseur de la porte effectuer le montage (fig. 2.A à fig. 2.D).
- Porte métallique (fig. 2.A). Une fois la serrure assemblée, les picots de la rondelle **D** doivent se loger dans les 4 trous ø4 de sorte à empêcher la rotation de l'ensemble lors de la manipulation de la clé.
- Autres matériaux (fig. 2.B à fig. 2.D).

PT

1. Repérer la position de la serrure (fig. 1).
2. Selon la nature et l'épaisseur de la porte effectuer le montage (fig. 2.A à fig. 2.D).
- Porte métallique (fig. 2.A). Une fois la serrure assemblée, les picots de la rondelle **D** doivent se loger dans les 4 trous ø4 de sorte à empêcher la rotation de l'ensemble lors de la manipulation de la clé.
- Autres matériaux (fig. 2.B à fig. 2.D).

NL

1. Repérer la position de la serrure (fig. 1).
2. Selon la nature et l'épaisseur de la porte effectuer le montage (fig. 2.A à fig. 2.D).
- Porte métallique (fig. 2.A). Une fois la serrure assemblée, les picots de la rondelle **D** doivent se loger dans les 4 trous ø4 de sorte à empêcher la rotation de l'ensemble lors de la manipulation de la clé.
- Autres matériaux (fig. 2.B à fig. 2.D).

NO

1. Repérer la position de la serrure (fig. 1).
2. Selon la nature et l'épaisseur de la porte effectuer le montage (fig. 2.A à fig. 2.D).
- Porte métallique (fig. 2.A). Une fois la serrure assemblée, les picots de la rondelle **D** doivent se loger dans les 4 trous ø4 de sorte à empêcher la rotation de l'ensemble lors de la manipulation de la clé.
- Autres matériaux (fig. 2.B à fig. 2.D).

SE

1. Repérer la position de la serrure (fig. 1).
2. Selon la nature et l'épaisseur de la porte effectuer le montage (fig. 2.A à fig. 2.D).
- Porte métallique (fig. 2.A). Une fois la serrure assemblée, les picots de la rondelle **D** doivent se loger dans les 4 trous ø4 de sorte à empêcher la rotation de l'ensemble lors de la manipulation de la clé.
- Autres matériaux (fig. 2.B à fig. 2.D).

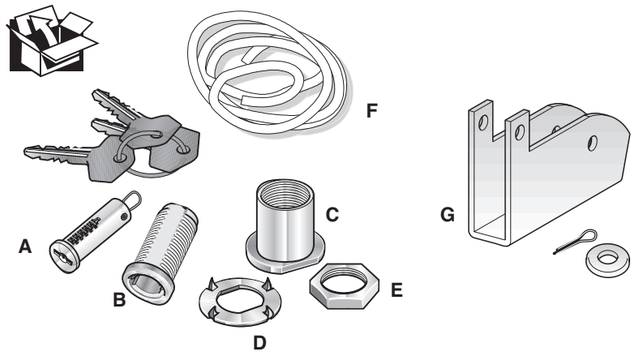

FI

1. Repérer la position de la serrure (fig. 1).
2. Selon la nature et l'épaisseur de la porte effectuer le montage (fig. 2.A à fig. 2.D).
- Porte métallique (fig. 2.A). Une fois la serrure assemblée, les picots de la rondelle **D** doivent se loger dans les 4 trous ø4 de sorte à empêcher la rotation de l'ensemble lors de la manipulation de la clé.
- Autres matériaux (fig. 2.B à fig. 2.D).

DK

1. Repérer la position de la serrure (fig. 1).
2. Selon la nature et l'épaisseur de la porte effectuer le montage (fig. 2.A à fig. 2.D).
- Porte métallique (fig. 2.A). Une fois la serrure assemblée, les picots de la rondelle **D** doivent se loger dans les 4 trous ø4 de sorte à empêcher la rotation de l'ensemble lors de la manipulation de la clé.
- Autres matériaux (fig. 2.B à fig. 2.D).

PL

1. Repérer la position de la serrure (fig. 1).
2. Selon la nature et l'épaisseur de la porte effectuer le montage (fig. 2.A à fig. 2.D).
- Porte métallique (fig. 2.A). Une fois la serrure assemblée, les picots de la rondelle **D** doivent se loger dans les 4 trous ø4 de sorte à empêcher la rotation de l'ensemble lors de la manipulation de la clé.
- Autres matériaux (fig. 2.B à fig. 2.D).

CZ

1. Repérer la position de la serrure (fig. 1).
2. Selon la nature et l'épaisseur de la porte effectuer le montage (fig. 2.A à fig. 2.D).
- Porte métallique (fig. 2.A). Une fois la serrure assemblée, les picots de la rondelle **D** doivent se loger dans les 4 trous ø4 de sorte à empêcher la rotation de l'ensemble lors de la manipulation de la clé.
- Autres matériaux (fig. 2.B à fig. 2.D).

HR

1. Repérer la position de la serrure (fig. 1).
2. Selon la nature et l'épaisseur de la porte effectuer le montage (fig. 2.A à fig. 2.D).
- Porte métallique (fig. 2.A). Une fois la serrure assemblée, les picots de la rondelle **D** doivent se loger dans les 4 trous ø4 de sorte à empêcher la rotation de l'ensemble lors de la manipulation de la clé.
- Autres matériaux (fig. 2.B à fig. 2.D).

SI

1. Repérer la position de la serrure (fig. 1).
2. Selon la nature et l'épaisseur de la porte effectuer le montage (fig. 2.A à fig. 2.D).
- Porte métallique (fig. 2.A). Une fois la serrure assemblée, les picots de la rondelle **D** doivent se loger dans les 4 trous ø4 de sorte à empêcher la rotation de l'ensemble lors de la manipulation de la clé.
- Autres matériaux (fig. 2.B à fig. 2.D).

HU

1. Repérer la position de la serrure (fig. 1).
2. Selon la nature et l'épaisseur de la porte effectuer le montage (fig. 2.A à fig. 2.D).
- Porte métallique (fig. 2.A). Une fois la serrure assemblée, les picots de la rondelle **D** doivent se loger dans les 4 trous ø4 de sorte à empêcher la rotation de l'ensemble lors de la manipulation de la clé.
- Autres matériaux (fig. 2.B à fig. 2.D).

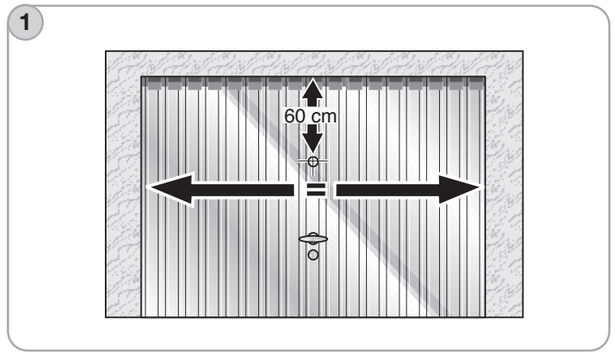

RO

1. Repérer la position de la serrure (fig. 1).
2. Selon la nature et l'épaisseur de la porte effectuer le montage (fig. 2.A à fig. 2.D).
- Porte métallique (fig. 2.A). Une fois la serrure assemblée, les picots de la rondelle **D** doivent se loger dans les 4 trous ø4 de sorte à empêcher la rotation de l'ensemble lors de la manipulation de la clé.
- Autres matériaux (fig. 2.B à fig. 2.D).

TR
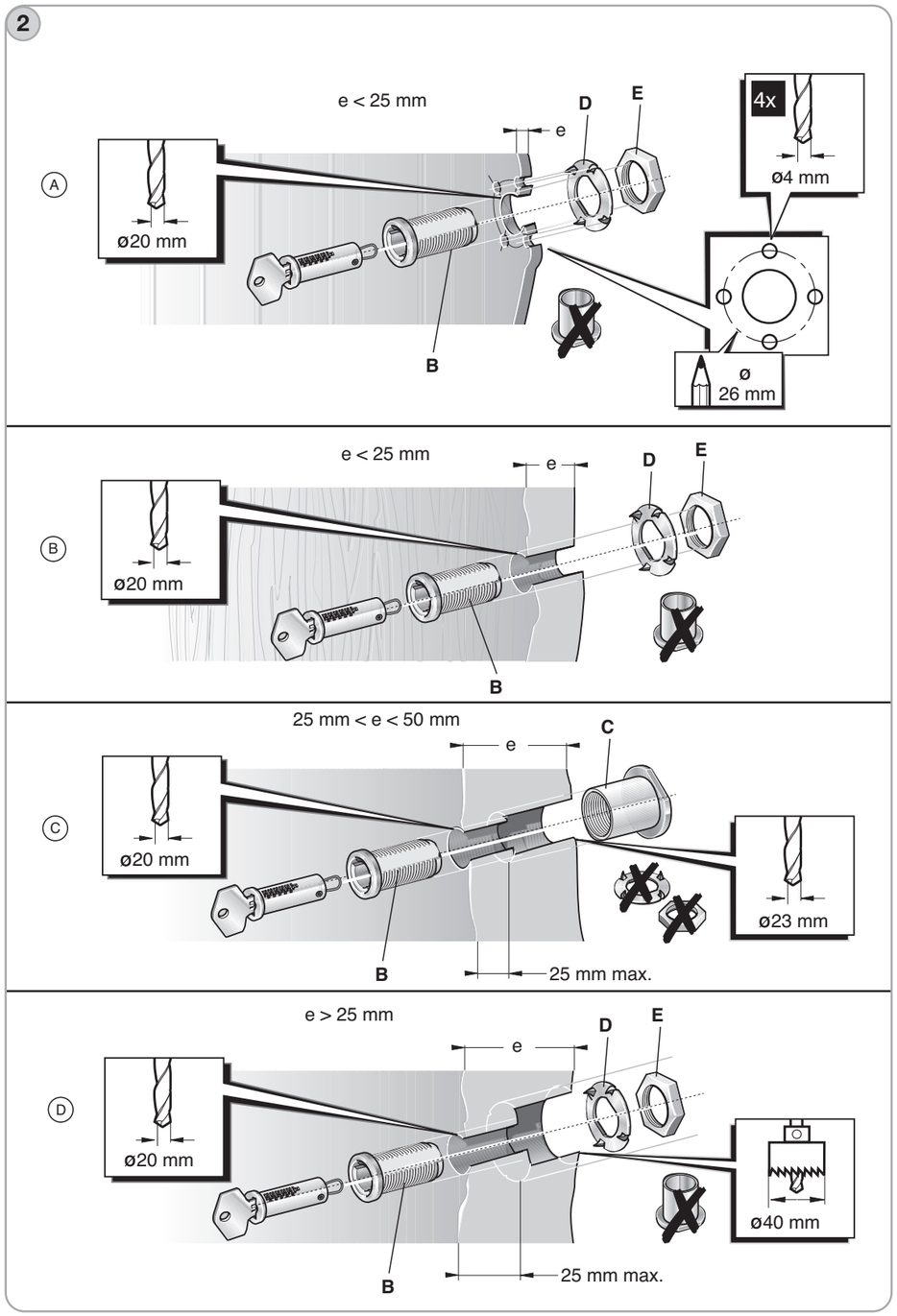
1. Repérer la position de la serrure (fig. 1).
2. Selon la nature et l'épaisseur de la porte effectuer le montage (fig. 2.A à fig. 2.D).
- Porte métallique (fig. 2.A). Une fois la serrure assemblée, les picots de la rondelle **D** doivent se loger dans les 4 trous ø4 de sorte à empêcher la rotation de l'ensemble lors de la manipulation de la clé.
- Autres matériaux (fig. 2.B à fig. 2.D).